Nordic - Ski Worldcup
Ramsau am Dachstein

Einladung und Ausschreibung
Invitation

OPA - Alpencup

Skijumping & Nordic Combined

17. - 18. December 2011

RAMSAU AM DACHSTEIN

OPA - Alpencup
Sprunglauf / Skijumping
Nordische Kombination / Nordic Combined

16. - 18. Dezember 2011
December, 16th - 18th, 2011

Österreich - Ramsau am Dachstein - Steiermark
Austria - Ramsau am Dachstein - Styria

Veranstalter:	Österreichischer Skiverband
Durchführender Verein:	WSV Ramsau am Dachstein

K o m i t e e

Gesamtleitung:	Dr. Alois Stadlober
Koordinator:	Manfred Schnetzer
Techn. Delegierter:	Thomas Duftner, GER
Techn. Delegierter Ass.:	Robert Krautgartner, AUT
Wettkampfleiter NK:	Gerhard Stocker
Wettkampfleiter SSPL:	Stefan Scholz
Schanzenchef:	Franz Giselbrecht
Streckenchef:	Willi Engelhardt
Wettkampfsekretärin:	Irene Buchner
Weitenmessung:	Ewoxx
Zeitnehmung LL:	Ewoxx
Berechnung:	Ewoxx

BESTIMMUNGEN

DURCHFÜHRUNG

Die Wettkämpfe werden nach den Bestimmungen der IWO und dem ergänzenden Reglement der OPA/ Alpencup SSPL und NK ausgetragen

ALLGEMEINE BESTIMMUNGEN

Versicherung:
Jeder Rennläufer hat eine gültige Unfallversicherung mit Rennrisiko nachzuweisen. Jede Nation bzw. Trainer ist für die Versicherung seiner Läufer verantwortlich. Der Veranstalter und das Kampfgericht übernehmen keinerlei Haftung für Personen und Sachschäden jeglicher Art während des Traings und Wettkampfes sowohl gegenüber den Teilnehmern als auch dritten Personen.

NENNUNGEN & NENNUNGSSCHLUSS

Ewoxx Sportdatenservice
Telefon: +43 (0) 5332 93274 Mobil: +43 (0) 664 332 3 332
Internet: www.ewoxx.com **e-mail:** **entries@ewoxx.com**

SPORTBÜRO RAMSAU,
Telefon: +43 (0)3687/81 101 Fax: +43 (0)3687/81 151
Internet: www.ramsausport.com **e-mail:** **office@ramsausport.com**

Nennungsschluss:
Montag, 12. 12. 2011 – Nennungen bitte an beide e-mail Adressen Ewoxx & Sportbüro

QUARTIER

Information:
SPORTBÜRO RAMSAU, A-8972 Ramsau am Dachstein, Österreich/Austria
Telefon: +43 (0)3687/81 101 Fax: +43 (0)3687/81 151
Internet: www.ramsausport.com e-mail: office@ramsausport.com

Zeitplan

Freitag
16.12. 2011

14.00 – 17.00 Uhr	freies Training
20.00 Uhr	Mannschaftsführersitzung im Sportbüro

Samstag
17.12. 2011

Nordische Kombination

09.00 Uhr	1. Trainingsdurchgang NK
10.00 Uhr	Prov. Wettkampfdurchgang NK
11.00 Uhr	Probedurchgang NK
12.00 Uhr	**Wertungsdurchgang NK**

Sprunglauf

13.00 Uhr	1. Trainingsdurchgang SSPL
anschl.	2. Trainingsdurchgang SSPL

Nordische Kombination

15.30 Uhr	**10 km Langlauf NK**
anschl.	Siegerehrung NK

Sprunglauf

17.00 Uhr	Probedurchgang SSPL
18.00 Uhr	**1. Wertungsdruchgang SSPL**
19.00 Uhr	**2. Wertungsdruchgang SSPL**
anschl.	Siegerehrung SSPL

Sonntag
18.12. 2011

Nordische Kombination

09.00 Uhr	Probedurchgang NK
10.00Uhr	**Wertungsdurchgang NK**

Sprunglauf

11.00 Uhr	Probedurchgang SSPL
12.00 Uhr	**1. Wertungsdruchgang SSPL**
13.00 Uhr	**2. Wertungsdruchgang SSPL**
anschl.	Siegerehrung SSPL

Nordische Kombination

14.00 Uhr	**5 km Langlauf NK**
ca. 14.30	Siegerehrung NK

Strecke

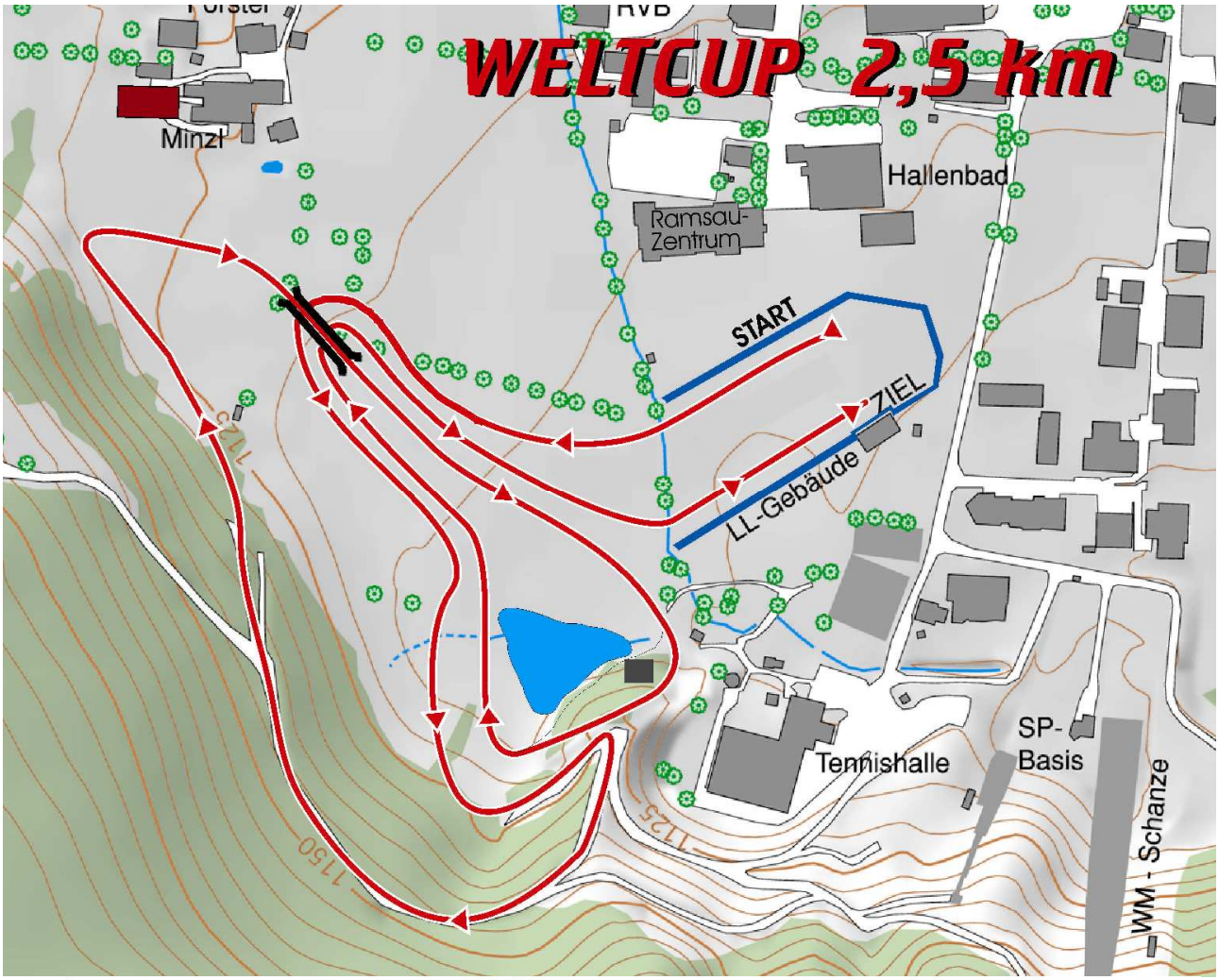

Weltcup

Streckenlänge:	2500m	Höhenunterschied (HD):	40m	Tiefster Punkt:	1108m
Kategorie:	E	Höchstanstieg (MC):	40m	Höchster Punkt:	1148m
Wettkampfstufe:	OWG/WSC/WC	Gesamtanstieg (TC):	88m		

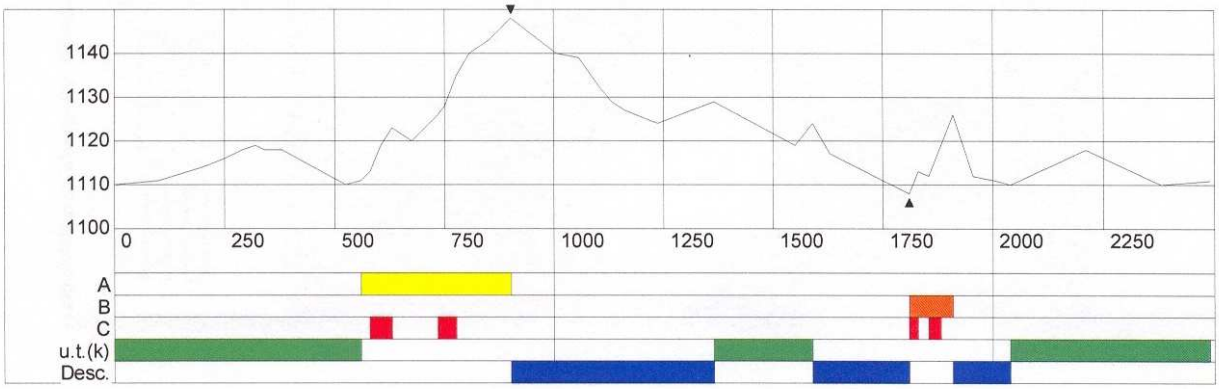

FÉDÉRATION INTERNATIONALE DE SKI
INTERNATIONAL SKI FEDERATION
INTERNATIONALER SKI - VERBAND

No. 319 / AUT 43 3. Verlängerung

CERTIFICATE OF JUMPING HILL
CERTIFICAT DE CONFORMITE
SCHANZENPROFILBESTÄTIGUNG

EINGEGANGEN 04. SEP. 2010

Date of issue Établi le Ausgestellt am	29.08.2010	Valid till Valable jusq` au Gültig bis	31.12.2015
Place:	Ramsau am Dachstein	Name:	W 90
HS =	98m	h/n = 0.551	Vo = 25.2m/s

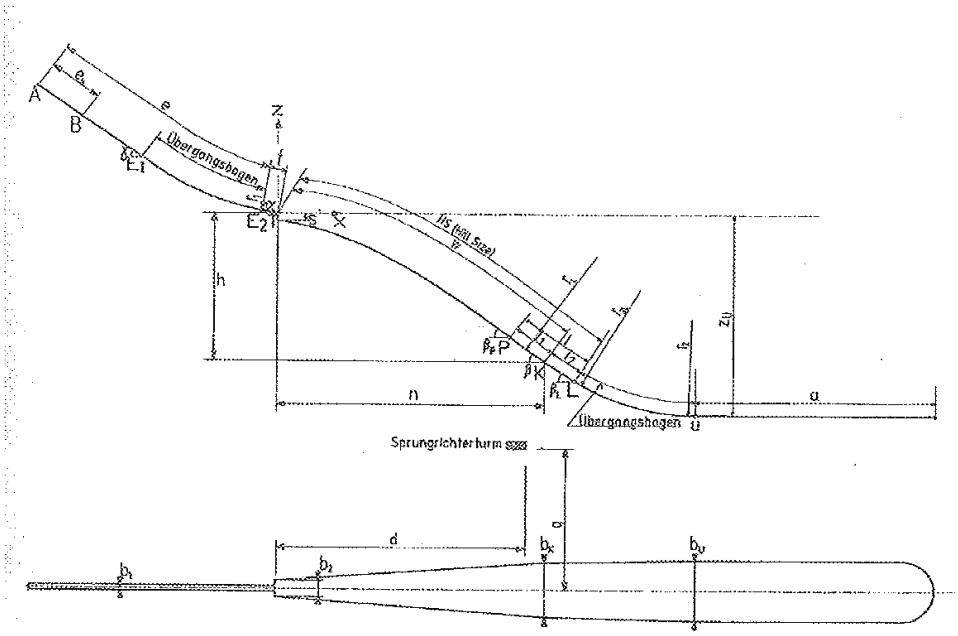

e =	82.0 m	l_1 =	20.0 m	P =	70 m
e_s =	20.8 m	l_2 =	m	K =	90 m
t =	6.3 m	a =	100 m	L =	m
γ =	35 °	β_p =	36 °	b_1 =	3.5 m
α =	11.0 °	β =	36 °	b_2 =	7.5 m
r_1 =	84.0 m	β_L =	°	b_K =	19.1 m
h =	43.43 m	r_{2L} =	m	b_u =	20.7 m
n =	78.83 m	r_2 =	95 m	d =	57 m
s =	3.0 m	z_U =	m	q =	25 m

Remarks/Remarques/Bemerkungen:

JUMPING HILL APPROVED BY THE FIS
TREMPLIN HOMOLOGUE PAR LA FIS
DURCH DIE FIS GENEHMIGTE SPRUNGSCHANZE

SUB-COMMITTEE FOR JUMPING HILLS
CHAIRMAN:

Recheis NATUR-GENUSS
Salzburger Stiegl
VOLKSBANK
OMV

Anmeldeformular für Teams
Entry Form for Teams

Anmeldeschluss: 05. 12. 2011
Deadline: Dec. 05th 2011

Nationaler Verband / National Association

- ⇨ Anzahl der Offiziellen
  Number of accredited officials .....
- ⇨ Teilnehmeranzahl
  Number of competitors .....
- ⇨ Hotel wurde schon selbst gebucht
  Accommodation already booked yourself ❑ ja/*yes* ❑ nein/*no*
- ⇨ unbedingt Name des Hotels im Sportbüro bekannt geben
  Name of accommodation .....

Verantwortliche Person für die Meldung / *Person responsible for entry:*	
Datum/*Date:*	Unterschrift und Firmenstempel / *Signature and seal:*
Tel:	
Fax:	
E-Mail:	

Sportbüro Ramsau
A-8972 RAMSAU AM DACHSTEIN
Tel. +43-3687/81 1 01
Fax +43-3687/81 1 51
E-Mail: office@ramsausport.com
www.ramsausport.com

HOTELRESERVIERUNG

BOOKING HOTEL ROOM

bitte bis 5. 12. 2011
Deadline: Dec. 5th 2011

Nation: ……

Zimmer/ *room*	Anzahl/ *number*	Anreisetag / *day of arrival*	Abreisetag / *day of departure*
EZ / *SR**			
DZ / *DR**			

** EZ / SR – Einzelzimmer / single room*
** DZ / DR – Doppelzimmer / double room*

Gesamtanzahl der Personen/ *number of persons*: .....

QUARTIERWUNSCH / *IF YOU HAVE ALREADY CHOSEN A HOTEL, PLEASE NAME IT*:

.....

Verantwortliche Person für die Meldung: .....
Person responsible for entry

Ort/Datum / *Place/Date:* ……

Tel: ……

Fax: ……

E-Mail: ……

Sportbüro Ramsau

A-8972 Ramsau am Dachstein
Tel. +43-3687/81 101
Fax +43-3687/81 151
E-Mail: office@ramsausport.com